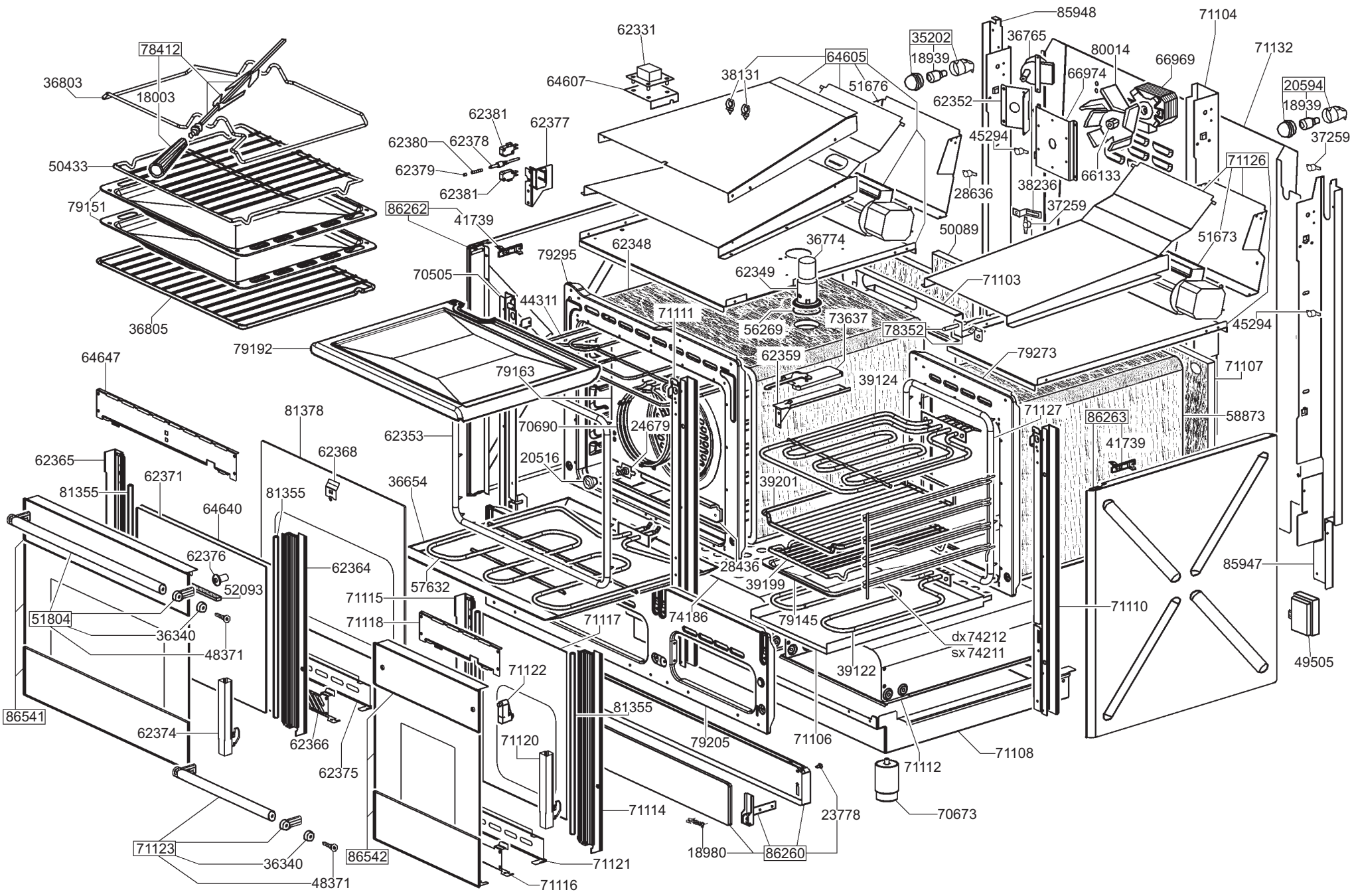
78412
36803
18003
50433
79151
36805
62331
64607
62381
62380
62378
62379
62381
62377
86262
41739
70505
44311
79192
64647
62365
81355
62371
64640
62376
52093
51804
36340
48371
86541
62374
62375
62366
62364
81378
62368
81355
36654
62353
57632
71115
71118
71122
71120
71123
36340
48371
86542
71121
71116
71114
81355
79205
71106
71112
70673
23778
18980
86260
71108
71110
49505
85947
58873
41739
86263
71107
71127
79273
39124
39201
28436
39199
79145
74186
71117
dx74212
sx74211
39122
62348
79295
62349
36774
56269
73637
71111
62359
78352
79163
70690
24679
20516
64605
38131
51676
35202
18939
85948
36765
80014
66974
62352
45294
66133
38236
37259
28636
50089
71103
51673
71126
45294
71104
66969
71132
20594
18939
37259

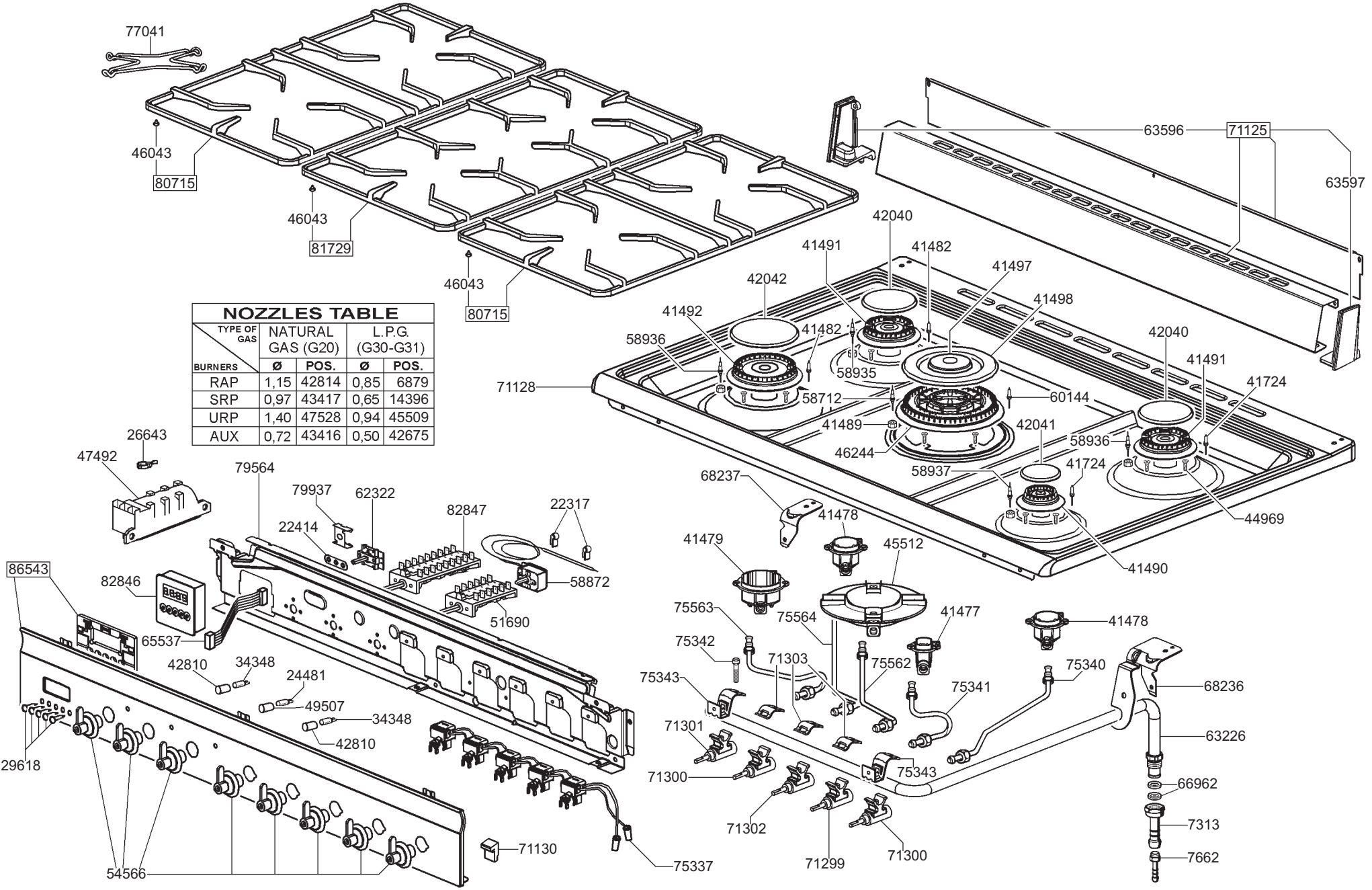

NOZZLES TABLE

TYPE OF GAS / BURNERS	NATURAL GAS (G20)		L.P.G. (G30-G31)	
	Ø	POS.	Ø	POS.
RAP	1,15	42814	0,85	6879
SRP	0,97	43417	0,65	14396
URP	1,40	47528	0,94	45509
AUX	0,72	43416	0,50	42675